FLIGHTING
追光者

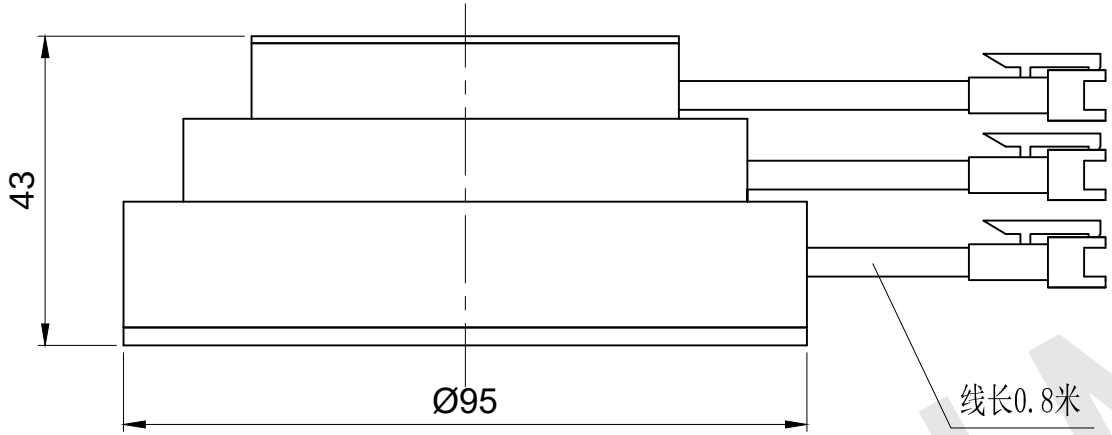


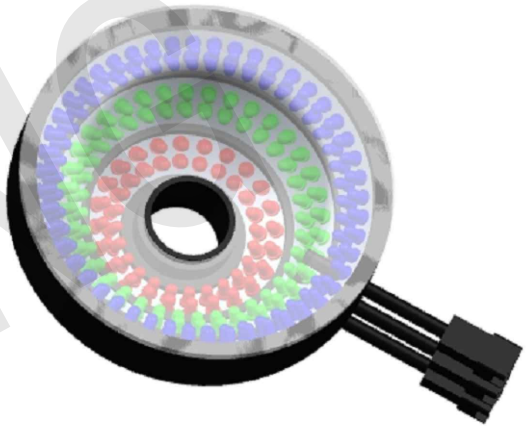

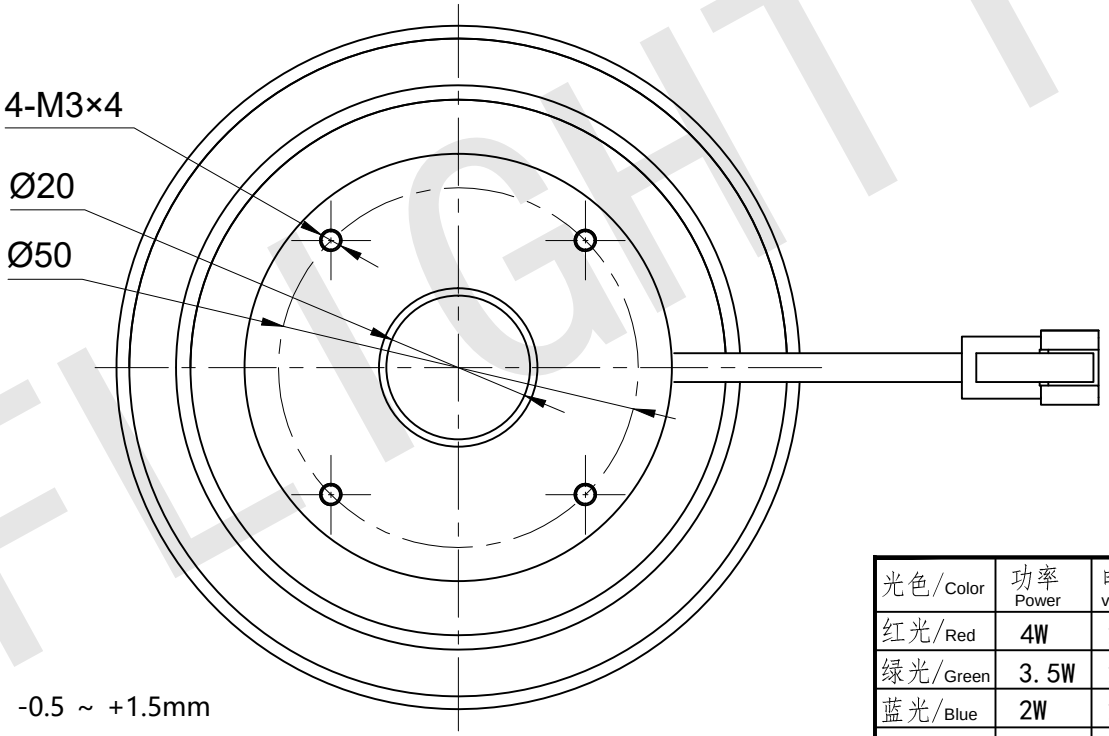


整体尺寸（装配误差）：-0.5 ~ +1.5mm
电源线长度误差：±50mm
安装孔尺寸误差：±0.2mm

| 光色/Color | 功率 Power | 电压 voltage | 波长 Wavelengh |
|---|---|---|---|
| 红光/Red | 4W | 24V | 625nm |
| 绿光/Green | 3.5W | 24V | 525nm |
| 蓝光/Blue | 2W | 24V | 470nm |
| | | | |
| | | | |
| | | | |

FLIGHTING
追光者（苏州）智能科技有限公司

| | | | |
|---|---|---|---|
| 品名 Model | FL-A01-95RGB | | |
| 品号 Number | | 设计 Design | YJ001 |
| 颜色 | 黑色 | 审核 Audit | |
| 版次 Version | A | 日期 Date | 2021/03/15 |

FLIGHTING